BERMEOKO TALAN JARTZEKO ESERLEKUEN HORNIDURA KONTRATATZEKO BALDINTZA TEKNIKOEN ORRIAK

1. KONTRATUAREN XEDEA

Kontratuaren xedea eserlekuak (35) hornitzea da, Tala inguruan dauden eserlekuak ordezkatzeko.

Hornitu beharreko eserlekuak hainbat neurritakoak izango dira, luzerari dagokionez:

- 29 eserleku L=3,00m
- 4 eserleku L=1,75m
- 2 eserleku L=0,60m

Kontratu hau ez da loteetan banatzen.

2. KONTRATUAREN EPEA ETA ESERLEKUAK EMATEA

Kontratuaren iraupena bi (2) hilabetekoa da (8 aste), kontratua sinatzen den egunetik hasita. Lizitatzaileek epe hau hobetu ahal izango dute haien eskaintzetan.

3. ESERLEKUAK EMATEA

Esleipendunak, gorago adierazitako epean eserlekuak eman beharko ditu Bermeoko Udalaren instalazioetan, Landabaso A industrigunean, 48370 Bermeon.

Eserlekuak berriak izango dira eta plegu hauetan adierazten diren ezaugarriak izan beharko dituzte.

4. ESERLEKUEN EZAUGARRIAK ETA KOPURUA

4.1. Horniduraren ezaugarriak eta kopuruak

Eserlekuak guztiz muntatuta hornituko dira eta erabat prest egongo dira udaleko herri- lanetako taldeak muntatzeko.

Hauek dira egin beharreko horniduren ezaugarriak eta kopuruak.

4.1.1. 0,60 m luzerako eserleku bi (2)

- NEOROMÁNTICO LIVIANO modeloko eserlekua edo antzekoa
- Bizkarraldea duen 0,60 metroko luzerako eserlekua.

Zerbitzu Saila. Intxausti 2 - 48370 Bermeo - Tel.: 94 617 9129 Faxa: 94 688 1102
zerbitzuak@bermeo.eus / www.bermeo.eus IFK: P4802100J

CSV: 07E6000B14EB00P4K7G1S8B4N9
CSV: 07E6000B1F1100S7I6I3H9Q7J5

- Itxura soila eta dotorea duen eserlekua, bertsio arina eta beso-euskarriak dituena. AG3 aluminio- galdatuzko 2 egitura dituena, akabera granailatua eta anodizatua (15 mikrako lodierakoa).
- 7 listoiz osatutako eserleku eta bizkarraldea. Horietatik 5, 90x30mm neurriko sekzio angeluzuzenekoak eta 2 kurbatuak, erosoagoak izateko, 30 mm.-ko lodiera eta 130 mm.-ko zabalerakoak. Guztiak egur trinko tropikalezkoak, FSC® 100% ziurtagiridunak, kapa bakarreko olioz babestutakoak eta egiturara A2 altzairu herdoilgaitzezko torlojuz (AISI304) iltzatutakoak.
- Eserlekua A2 altzairu herdoilgaitzezko (AISI304) egitura bakoitzeko bi bernoren bidez finkatuko da M10x120. Zoladuran egindako zuloetan sartuko dira eta zuloak epoxi erretxinaz, zementu arinez edo antzekoz beteko dira.

  Instalazioa udaleko herri- lanetako taldeak egingo badu ere, esleipendunak hornitu beharko ditu iltzatzeko bernoak.
- Eserlekua muntatuta emango da, ondo babestuta eta iltzatzeko bernoekin. Instalaziorako argibideak erantsiko dira.
- Gutxi- gorabeherako pisua: 21 kg.

2

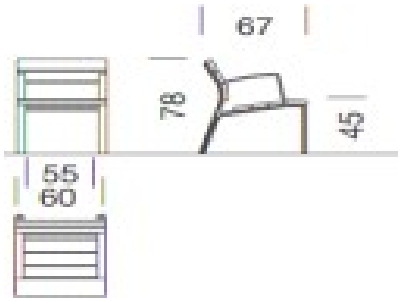

4.1.2. 1,75 m luzerako lau (4) eserleku

- NEOROMÁNTICO LIVIANO modeloko eserlekua edo antzekoa
- Bizkarraldea duen 1,75 metroko luzerako eserlekua.
- Itxura soila eta dotorea duen eserlekua, bertsio arina eta beso-euskarriak dituena. AG3 aluminio- galdatuzko 2 egitura dituena, akabera granailatua eta anodizatua (15 mikrako lodierakoa).
- 7 listoiz osatutako eserleku eta bizkarraldea. Horietatik 5, 90x30mm neurriko sekzio angeluzuzenekoak eta 2 kurbatuak, erosoagoak izateko, 30 mm.-ko lodiera eta 130 mm.-ko zabalerakoak. Guztiak egur trinko tropikalezkoak, FSC® 100% ziurtagiridunak, kapa bakarreko olioz babestutakoak eta egiturara A2 altzairu herdoilgaitzezko torlojuz (AISI304) iltzatutakoak.
- Eserlekua A2 altzairu herdoilgaitzezko (AISI304) egitura bakoitzeko bi bernoren bidez finkatuko da M10x120. Zoladuran egindako zuloetan sartuko dira eta zuloak epoxi erretxinaz, zementu arinez edo antzekoz beteko dira.

Zerbitzu Saila. Intxausti 2 - 48370 Bermeo - Tel.: 94 617 9129 Faxa: 94 688 1102
zerbitzuak@bermeo.eus / www.bermeo.eus IFK: P4802100J

CSV: 07E6000B14EB00P4K7G1S8B4N9
CSV: 07E6000B1F1100S7I6I3H9Q7J5

Instalazioa udaleko herri- lanetako taldeak egingo badu ere, esleipendunak hornitu beharko ditu aipatutako ainguratzeko bernoak.

- Eserlekua muntatuta emango da, ondo babestuta eta iltzatzeko bernoekin. Instalaziorako argibideak erantsiko dira.
- Gutxi- gorabeherako pisua: 44 kg.

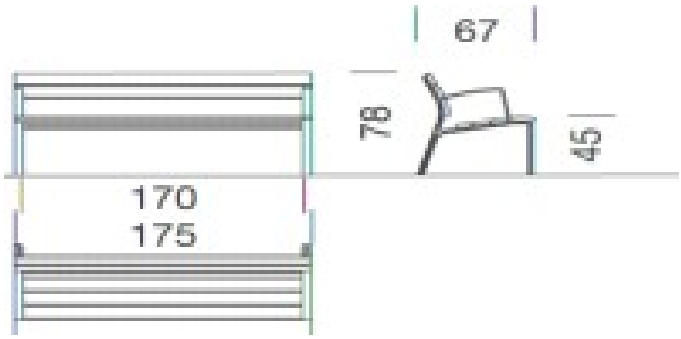

3

4.1.3. 3,00 m luzerako hogeita bederatzi (29) eserleku

- NEOROMÁNTICO LIVIANO modeloko eserlekua edo antzekoa
- Bizkarraldea duen 3,00 metroko luzerako eserlekua.
- Itxura soila eta dotorea duen eserlekua, bertsio arina eta beso-euskarriak dituena. AG3 aluminio- galdatuzko 2 egitura dituena, akabera granailatua eta anodizatua (15 mikrako lodierakoa).
- 7 listoiz osatutako eserleku eta bizkarraldea. Horietatik 5, 90x30mm neurriko sekzio angeluzuzenekoak eta 2 kurbatuak, erosoagoak izateko, 30 mm.-ko lodiera eta 130 mm.-ko zabalerakoak. Guztiak egur trinko tropikalezkoak, FSC® 100% ziurtagiridunak, kapa bakarreko olioz babestutakoak eta egiturara A2 altzairu herdoilgaitzezko torlojuz (AISI304) iltzatutakoak.
- Eserlekua A2 altzairu herdoilgaitzezko (AISI304) egitura bakoitzeko bi bernoren bidez finkatuko da M10x120. Zoladuran egindako zuloetan sartuko dira eta zuloak epoxi erretxinaz, zementu arinez edo antzekoz beteko dira.

  Instalazioa udaleko herri- lanetako taldeak egingo badu ere, esleipendunak hornitu beharko ditu aipatutako ainguratzeko bernoak.
- Eserlekua muntatuta emango da, ondo babestuta eta iltzatzeko bernoekin. Instalaziorako argibideak erantsiko dira.
- Gutxi- gorabeherako pisua: 79 kg.

Zerbitzu Saila. Intxausti 2 - 48370 Bermeo - Tel.: 94 617 9129 Faxa: 94 688 1102
zerbitzuak@bermeo.eus / www.bermeo.eus IFK: P4802100J
CSV: 07E6000B14EB00P4K7G1S8B4N9
CSV: 07E6000B1F1100S7I6I3H9Q7J5

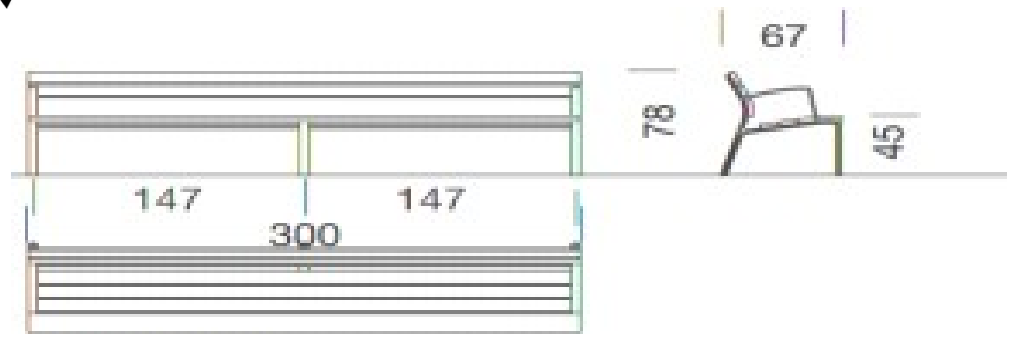

4.2. Araudia eta ziurtagiriak

Lizitatzaileek egurraren jatorria eta tratamendua ziurtatu beharko dute.

Egurraren jatorria: 100% PEFC ziurtagiriduna

100% PSC ziurtagiriduna

Halaber, materialei dagokienez, araudiak betetzen direla ziurtatuko dute lizitatzaileek euren eskaintzetan:

4

Egurrezko eserlekua: UNE EN 335, UNE EN 12727, UNE EN 581, NF P 99-610, FSC-STD-40-004, PEFC-ST-2002-2013.

Aluminio- estrusiozko eserlekua: UNE EN 12727 , NF P99-610, UNE EN 581, , UNE ISO 21542, UNE EN ISO 7599, ISO 12944, UNE EN ISO 9227.

Irisgarritasun araudia: TMA/851/2021 Agindua, uztailaren 23koa.
UNE 41510, UNE 170001-1

4.3. Koloreak

Koloreak estandarizatuak izango dira etxearen arabera, eta, edozein kasutan, administrazio honek onartutakoak.

5. AURREKONTUA

Zerbitzu Saila. Intxausti 2 - 48370 Bermeo - Tel.: 94 617 9129 Faxa: 94 688 1102
zerbitzuak@bermeo.eus / www.bermeo.eus IFK: P4802100J

CSV: 07E6000B14EB00P4K7G1S8B4N9
CSV: 07E6000B1F1100S7I6I3H9Q7J5

ESERLEKUEN HORNIDURA

TALA INGURUA EDERTZEA

UD.	NEURKETA	AZALPENA	PREZIOA	GUZTIRA
001 ESERLEKUEN HORNIDURA				
ud	2,00	Urbidermis-Santa&Col.-en NEORomántico LIVIANO modeloko eserlekua edo antzekoa, 0,60 metroko luzerakoa bizkarraldearekin. Itxura soila eta dotorea duen eserlekua, bertsio arina eta beso-euskarriak dituena. AG3 aluminio-galdatuzko 2 egitura dituena, akabera granailatua eta anodizatua (15 mikrako lodierakoa). 7 listoiz osatutako eserleku eta bizkarraldea. Horietatik 5, 90x30mm neurriko sekzio angeluzuzenekoak eta 2 kurbatuak, erosoagoak izateko, 30 mm.-ko lodiera eta 130 mm.-ko zabalerakoak. Guztiak egur trinko tropikalezkoak, FSC® 100% ziurtagiridunak, kapa bakarreko olioz babestutakoak eta egiturara A2 altzairu herdoilgaitzezko torlojuz (AISI304) iltzatutakoak. Eserlekua A2 altzairu herdoilgaitzezko (AISI304) egitura bakoitzeko bi bernoren bidez finkatuko da M10x120. Zoladuran egindako zuloetan sartuko dira eta zuloak epoxi erretxinaz, zementu arinez edo antzekoz beteko dira. Eserlekua erabat muntatuta, ondo babestuta eta iltzatzeko bernoekin. Instalatzeko argibideak erantsiko dira. Bermeoko udal instalazioetarainoko garraioa barne. Pisua: 21kg.	555,00 €	1.110,00 €
	4,00	Urbidermis-Santa&Col.-en NEORomántico LIVIANO modeloko eserlekua edo antzekoa, 1,75 metroko luzerakoa bizkarraldearekin. Itxura soila eta dotorea duen eserlekua, bertsio arina eta beso-euskarriak dituena. AG3 aluminio-galdatuzko 2 egitura dituena, akabera granailatua eta anodizatua (15 mikrako lodierakoa). 7 listoiz osatutako eserleku eta bizkarraldea. Horietatik 5, 90x30mm neurriko sekzio angeluzuzenekoak eta 2 kurbatuak, erosoagoak izateko, 30 mm.-ko lodiera eta 130 mm.-ko zabalerakoak. Guztiak egur trinko tropikalezkoak, FSC® 100% ziurtagiridunak, kapa bakarreko olioz babestutakoak eta egiturara A2 altzairu herdoilgaitzezko torlojuz (AISI304) iltzatutakoak. Eserlekua A2 altzairu herdoilgaitzezko (AISI304) egitura bakoitzeko bi bernoren bidez finkatuko da M10x120. Zoladuran egindako zuloetan sartuko dira eta zuloak epoxi erretxinaz, zementu arinez edo antzekoz beteko dira. Eserlekua erabat muntatuta, ondo babestuta eta iltzatzeko bernoekin. Instalatzeko argibideak erantsiko dira. Bermeoko udal instalazioetarainoko garraioa barne. Pisua: 44kg.	875,00 €	3.500,00 €
	29,00	Urbidermis-Santa&Col.-en NEORomántico LIVIANO modeloko eserlekua edo antzekoa, 3,00 metroko luzerakoa bizkarraldearekin. Itxura soila eta dotorea duen eserlekua, bertsio arina eta beso-euskarriak dituena. AG3 aluminio-galdatuzko 3 egitura dituena, akabera granailatua eta anodizatua (15 mikrako lodierakoa). 7 listoiz osatutako eserleku eta bizkarraldea. Horietatik 5, 90x30mm neurriko sekzio angeluzuzenekoak eta 2 kurbatuak, erosoagoak izateko, 30 mm.-ko lodiera eta 130 mm.-ko zabalerakoak. Guztiak egur trinko tropikalezkoak, FSC® 100% ziurtagiridunak, kapa bakarreko olioz babestutakoak eta egiturara A2 altzairu herdoilgaitzezko torlojuz (AISI304) iltzatutakoak.Eserlekua A2 altzairu herdoilgaitzezko (AISI304) egitura bakoitzeko bi bernoren bidez finkatuko da M10x120. Zoladuran egindako zuloetan sartuko dira eta zuloak epoxi erretxinaz, zementu arinez edo antzekoz beteko dira. Eserlekua erabat muntatuta, ondo babestuta eta iltzatzeko bernoekin. Instalatzeko argibideak erantsiko dira. Bermeoko udal instalazioetarainoko garraioa barne. Pisua: 79 kg..	1.400,00 €	40.600,00 €
		Guztira 1. kapitulua:		**45.210,00 €**
002 LABURPENA				
		OINARRIZKO AURREKONTUA BEZIK GABE		**45.210,00 €**
		BEZa (%21)		9.494,10 €

5

Data eta sinadura orri onean

Zerbitzu Saila. Intxausti 2 - 48370 Bermeo - Tel.: 94 617 9129 Faxa: 94 688 1102
zerbitzuak@bermeo.eus / www.bermeo.eus IFK: P4802100J

CSV: 07E6000B14EB00P4K7G1S8B4N9
CSV: 07E6000B1F1100S7I6I3H9Q7J5